ԿՏՐՎԱԾՔ 4-4 /ՆԱԽԱՏԵՍՎՈՂ/

/ե/բ մոնոլիտ սալեր/

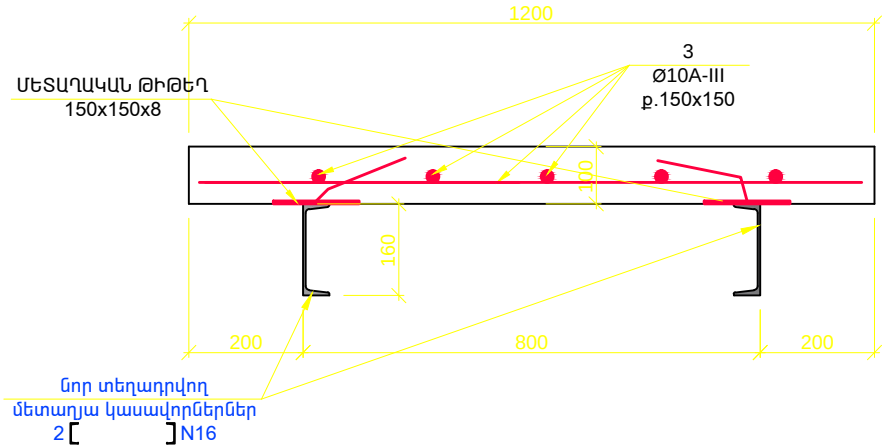

ԿՏՐՎԱԾՔ 5-5 /ՆԱԽԱՏԵՍՎՈՂ/

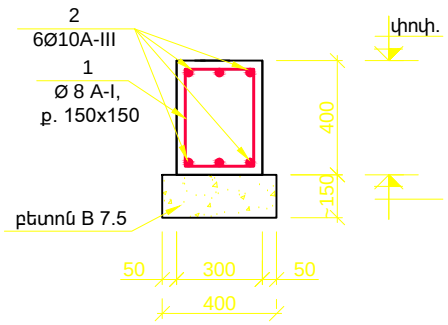

№	ԷՍՔԻԶԸ
1	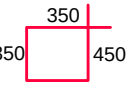

ՆԴ - 1

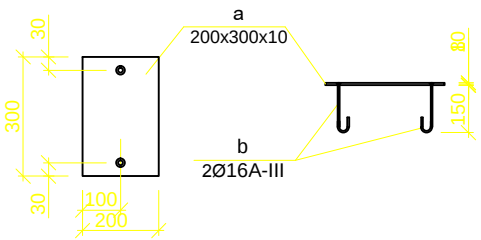

ԾԱՆՈԹՈՒԹՅՈՒՆ

1.Գծագրերի պարզության նպատակով հանգույցներում եռքակարերը ցույց տրված չեն;
2.Եռքակարերը իրականացնել մետաղական տարրերի հպվող մասերում; եռքակարի հաստությունը ընդունել մինչև 4մմ հաստությամբ տարրերի համար 4 մմ, և 4 մմից ավել հաստությունների համար 8մմ
3.Բոլոր մետաղական տարրերը պատել հակակոռոզիոն նյութով, եռակցելուց հետո վնասված մասերը վերականգնել

AVN GROUP	Ն.Գ.Ճ.	Ա. ՄԱՐՏԻՐՈՍՅԱՆ		ԳՅՈՒՐՋՅԱՆ 58 ՇԵՆՔԻՑ ԴԵՊԻ 163 ԴՊՐՈՑ ԻՋՆՈՂ ԱՍՏԻՃԱՆՆԵՐԻ ԿԱՌՈՒՑՄԱՆ ՆԱԽԱԳԻԾ-ՆԱԽԱՀԱՇԻՎ			
				ՃԱՐՏԱՐԱՊԵՏԱՇԻՆԱՐԱԿԱՆ ՄԱՍ	ՓՈՒԼ	ԹԵՐԹ	ԹԵՐԹԵՐ
					Ա.Ն.	7	7
	«ԷՅ ՎԻ ԷՆ ԳՐՈՒՊ » ՍՊԸ ՏՆՕՐԵՆ Ա.ՆԻԿՈՅԱՆ			ԿՏՐՎԱԾՔ 4-4 /ՆԱԽԱՏԵՍՎՈՂ/ ԿՏՐՎԱԾՔ 5-5 /ՆԱԽԱՏԵՍՎՈՂ/	ԱՐՏՈՆԱԳԻՐ Հ.13298	